insight DIERCK GROUP TechTalk

# terraXaler HCI

**Hyperkonvergenz für den deutschen KMU Markt made-in-Germany**

DIERCK GROUP

360° IT

Beraten Planen Realisieren

IM KREIS DER SPEZIALISTEN

# Server-Storage-Lösungen

Alles aus einer Hand

einfach

effizient

performant

energiesparsam

skalierbar

hochverfügbar

widerstandsfähig

DIERCK GROUP

01

# terraXaler HCI / HA / TFOF

# Welche Infrastruktur nutzt Ihr heute?

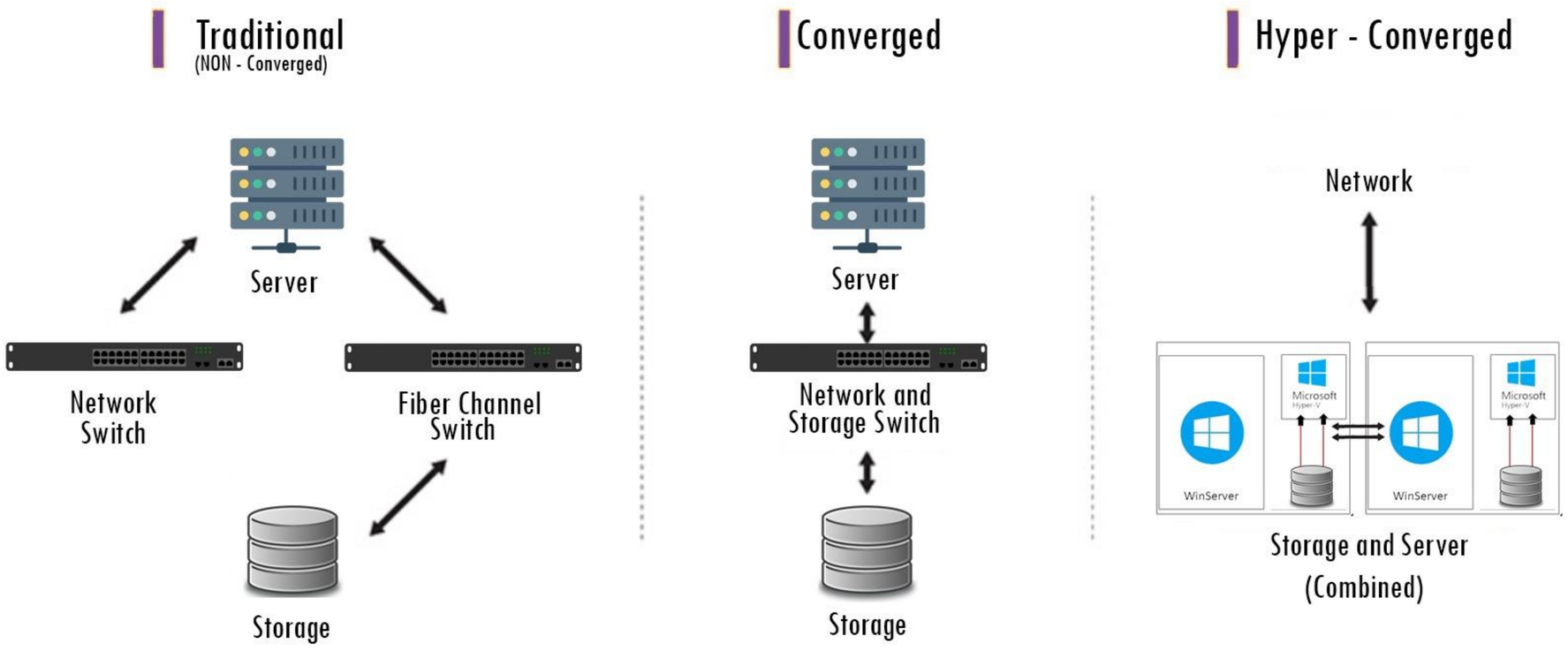


Terra oder DHL (Dell, HP, lenovo)
Terra oder EMC, IBM, NetApp

Cisco UCS,
NetApp FlexPod,
Dell EMC VxBlock

Azure Stack / S2D,
Nutanix Enterprise Cloud,
Dell EMC VxRails

DIERCK GROUP

TERRA PARTNER COME TOGETHER 2023

terraXaler

# Was ist Xaler HCI ?

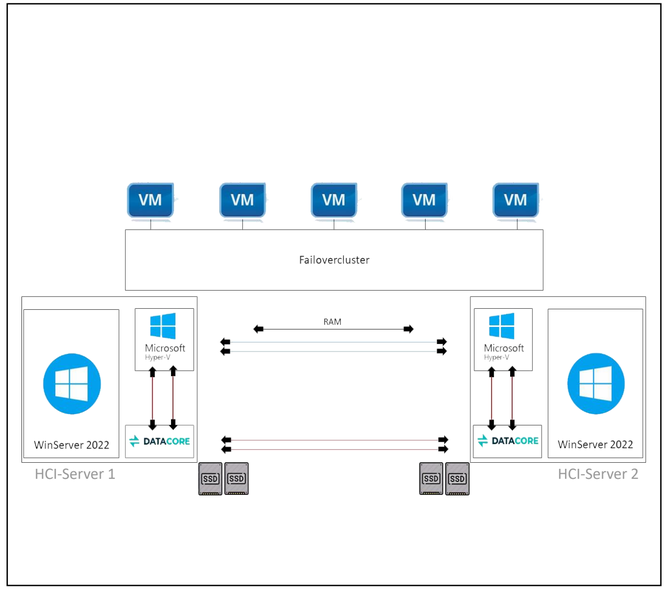

## IT-Infrastruktur-Lösung

Made-in-Germany

On-Prem und in der Cloud

## Herausforderungen meistern

Trojaner, Verschlüsselung,

Betriebsunterbrechung,

Datensicherheit, Cyber-Security

**+ Fachkräfte-mangel**

## Sicherheit

DSGVO-, BSI-, NIS-2- und Banken-Konformität

DIERCK GROUP

TERRA PARTNER
COME TOGETHER 2023

# Welche Herausforderungen haben Sie heute?

**Budget / Invest**

Enges / sinkendes Budget für Mitarbeiter, HW, SW

Anwendungen, Services, Datensicherheit
(internes Team vs outsourcing Partner / cloud?)

**IT-Betrieb sicherstellen**

**DSGVO, BSI, NIS-2**

Anforderungen durch Richtlinien / Compliance

Ausfall, hohe Verfügbarkeit, Cyber-Risiken, Trojaner

**Risiken minimieren**

**Betriebskosten senken**

Wartung, Strom, Kühlung, Hochverfügbarkeit, DR

DIERCK GROUP

terraXaler

# TX-HCI: win-win-win!

| Abzulösende Hardware Für WaWi/DB-System | HPE VMWare Hosts + NetApp SAN (3200 W) | terraXaler I Serie (800 W) |
|---|---|---|
| 0,75 ms | 0,62 ms | 0,21 ms |

**+ 3,5x Speed**

**- 2400 Watt**

**- 65 % Invest**

DIERCK GROUP

terraXaler

# True HCI

**Hochverfügbar:** nach BSI (VK 4 - 99,99%)

**Sicher**: im Einsatz bei Banken und KRITIS

**Erfüllt**: DSGVO, BSI, NIS-2

**Resistent**: Anti-Trojanerverschlüsselung

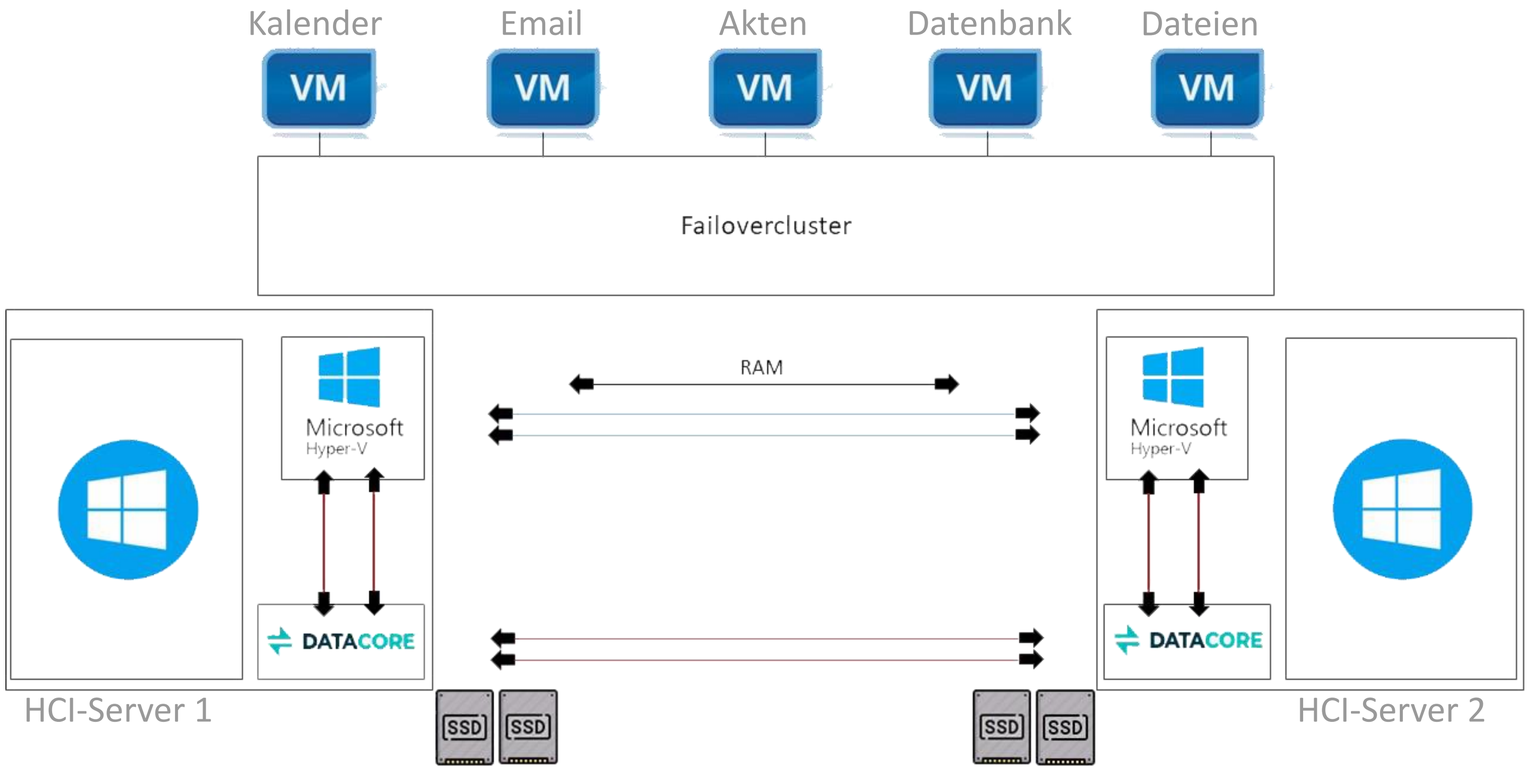


DIERCK GROUP

t e r r a X a l e r

# Demo

Live-Trojaner – Verschlüsselung

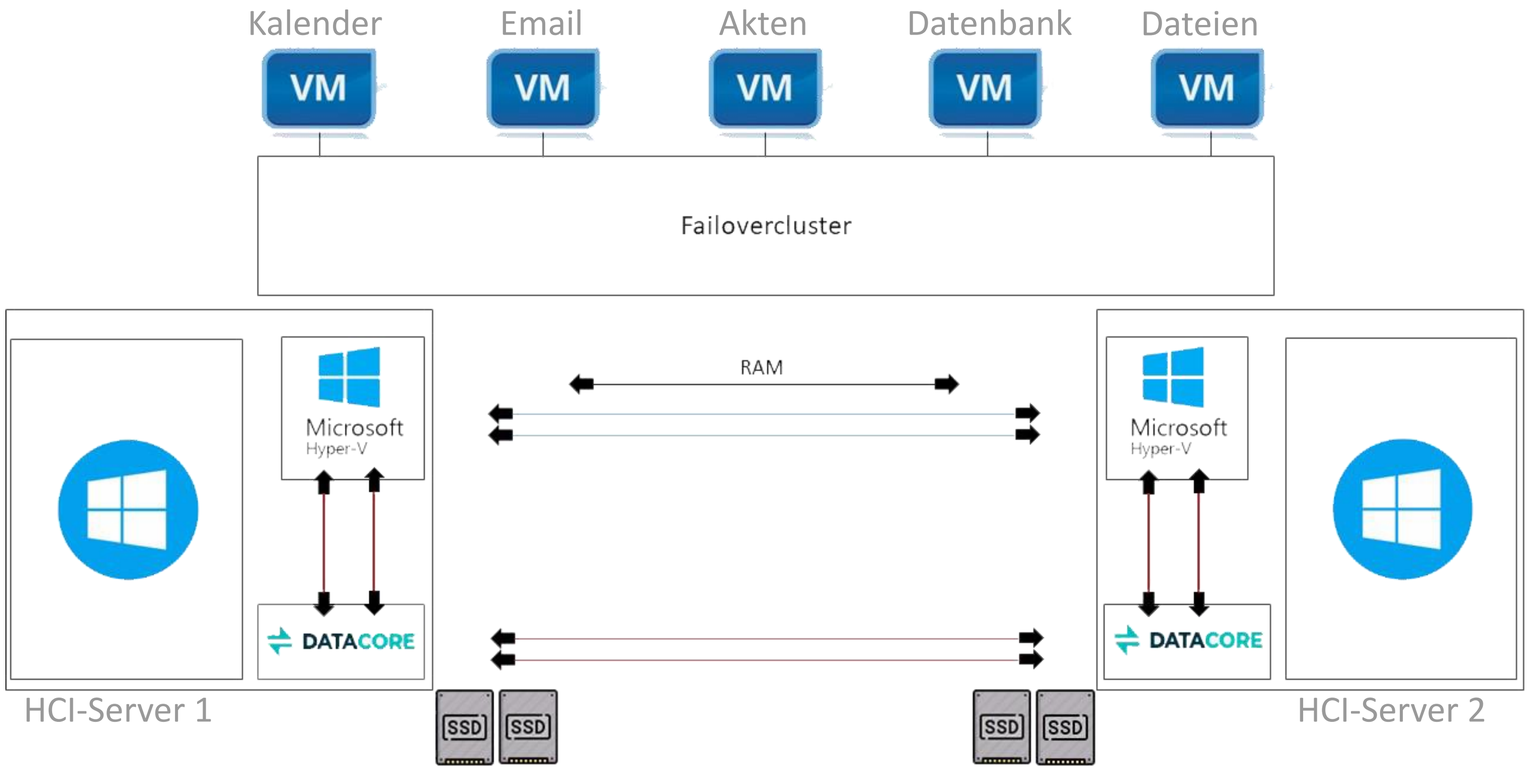


DIERCK GROUP

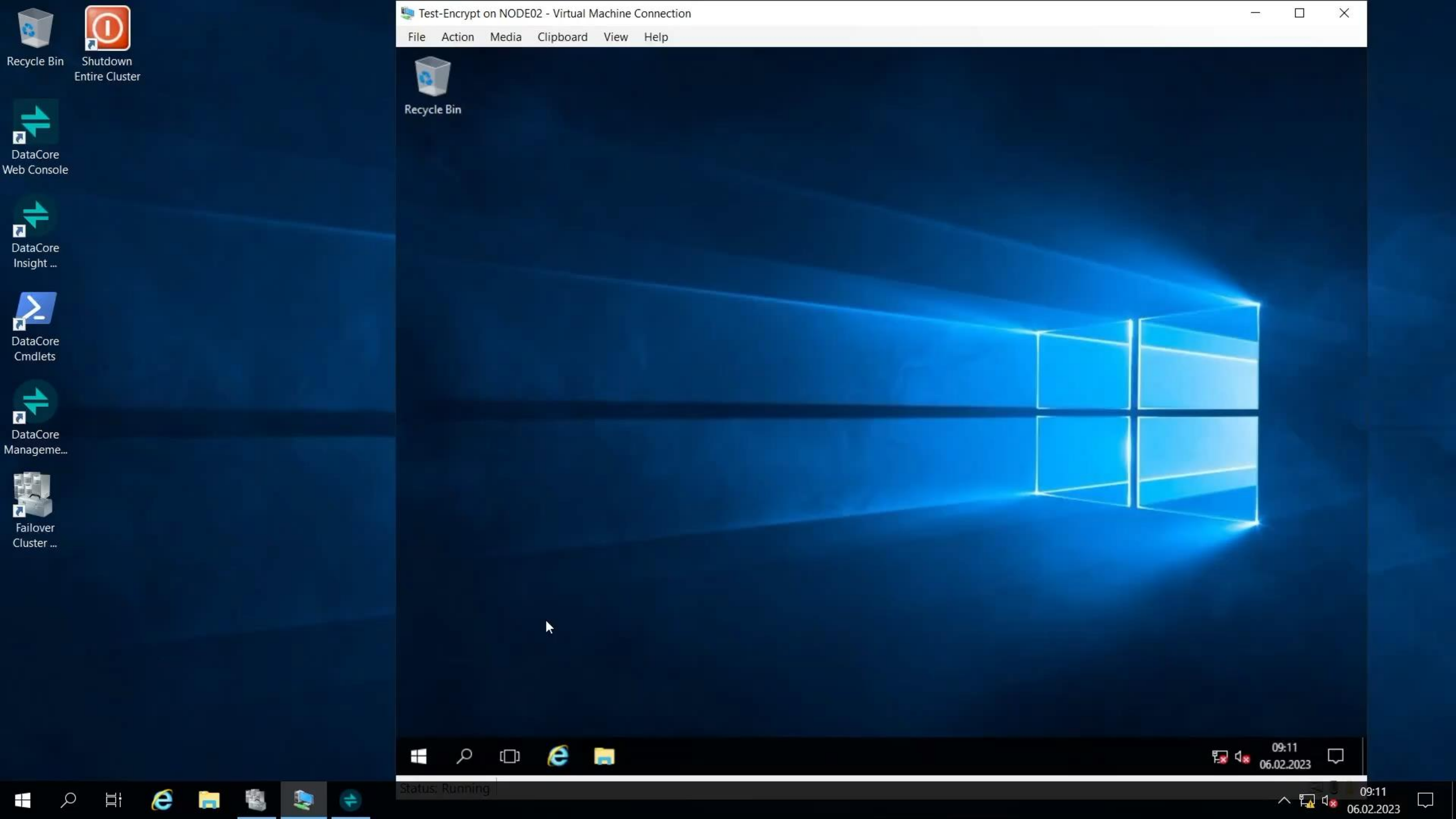
Recycle Bin
Shutdown Entire Cluster
DataCore Web Console
DataCore Insight ...
DataCore Cmdlets
DataCore Manageme...
Failover Cluster ...
Test-Encrypt on NODE02 - Virtual Machine Connection
File Action Media Clipboard View Help
Recycle Bin
09:11
06.02.2023
Status: Running
09:11
06.02.2023

# Energiekrise? Nein danke!

Server
+ Storage

4x DL380
2000W

4x 128 GB
RAM

Server
+ SAN
+ Storage

1x S-0836
300W

2x 256 GB
RAM

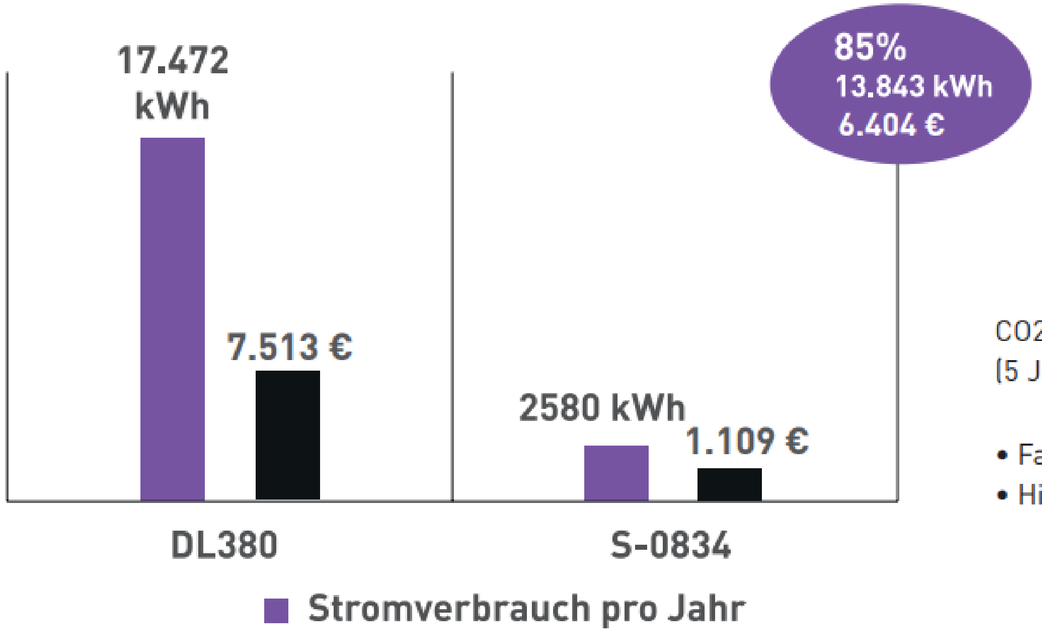


CO2-Einsparungen
(5 Jahre - 0,575 kg/ kWh):

- Fahrleistung PKW: 264.572 km
- Hin-/Rückflug Mallorca: 33

DIERCK GROUP

terraXaler

# HCI Alternativen

## Klassischer Aufbau HCI

(Microsoft Azure Stack HCI, Dell, lenovo, HP, klassisch SAN)

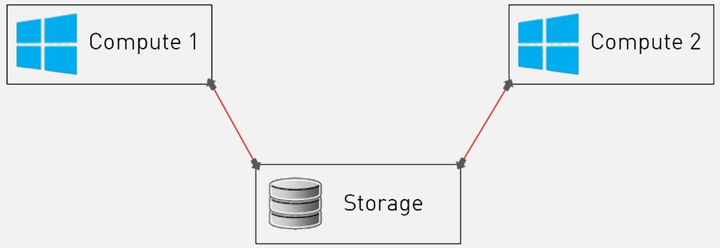


- ✗ Rollen sind physikalisch getrennt
- ✗ Dadurch **hohe Latenz**
- ✗ **Single-point-of-failure (SPOF!)**
- ✗ Wahrscheinlichkeit eines Ausfalls: **5%**

## terraXaler HCI Aufbau

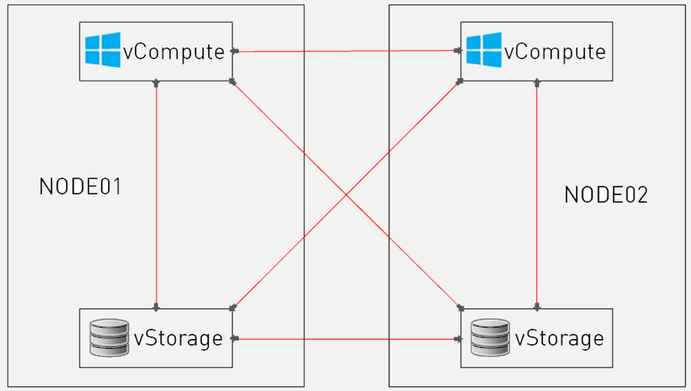


- ✓ Alle Rollen in einer Einheit (auf einer CPU)
- ✓ Dadurch minimale Latenz
- ✓ Redundanter synchroner Storage (2x vorhanden)!
- ✓ **NoSPOF**
- ✓ Wahrscheinlichkeit eines Ausfalls: **0.0001% – 0.001%**

DIERCK GROUP

02

# Ihr Weg zum Xaler

TERRAXALER AT A GLANCE

# Warum sollten Sie TX-HCI nutzen?

Reduzierter Hardwareaufwand / geringerer Platzbedarf

Kostenoptimierung: Ausgaben reduzieren und Energie sparen

Bessere Leistung / Minimierung von Engpässen

Höhere Skalierbarkeit für virtuelle Umgebungen und VDI

Verbesserte Datensicherheit (DSGVO, BSI, NIS-2)

Made-in-Germany aus einer Hand mit exzellentem Service…

DIERCK GROUP

terraXaler

# Exzellenter Service
## (bis zu 8 Jahre)

### SUS – Support & Service

Support Hotline

Remote Sessions

Geprüfte Updates

SBD Reaktionszeit

### VOS – Vor Ort Service

terraXaler vor Ort Service

Teile und Techniker inklusive

Medien Einbehalt

24 Stunden Reaktionszeit

### MOPS – managed ops

Erweiterte Hotline 24x7

Qualifizierung

Instandsetzung (re-active)

Instandhaltung (pro-active)

DIERCK GROUP

terraXaler

# Die Lösung für Alle(s)!

B-Serie
Bis 5 VMs

T-Serie
Bis 10 VMs

R-Serie
Bis 20 VMs

S-Serie
Bis 40 VMs

I-Serie
Bis 80 VMs

DIERCK GROUP

terraXaler

# Xaler Special Forces

## X-Serie
Grafik Power für VDI

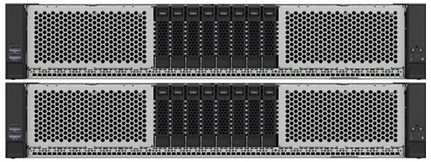

## W-Serie
-40 bis + 80 Grad

## FT-Serie
Mission Critical HCI

DIERCK GROUP

terraXaler XCloud

# Xaler VDI

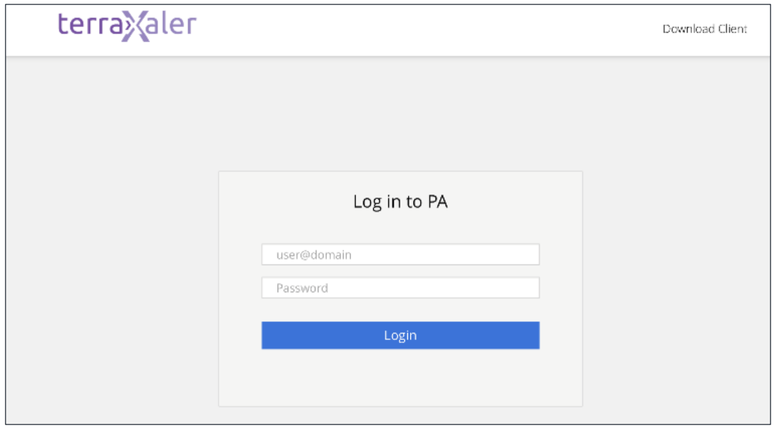


## Einfacher Zugriff

HTML5 Webbrowser– kein VPN!

2-Faktor Authentifizierung

Client für erweiterte Features

## Leichte Bedienung

Zentrale Bereitstellung von VDIs

Multimandantenfähig

Whitelabel Portal anpassbar

## Arbeitsplatzarten

Windows 10 / 11 basierte VDIs

Windows Server 2019 basierte TS

GFX Arbeitsplätze inkl. GPU

DIERCK GROUP

insight DIERCK GROUP TechTalk

DIERCK GROUP

Entdecken Sie die Expertise unserer GROUP.

**smart | intelligent | innovativ**

Bei weiteren Fragen sprechen Sie mich gerne an:
andreas.kreft@dierck.de

WORTMANN AG
IT. MADE IN GERMANY.